ՊԱՏԻ ՓՈՎԱԾՔ

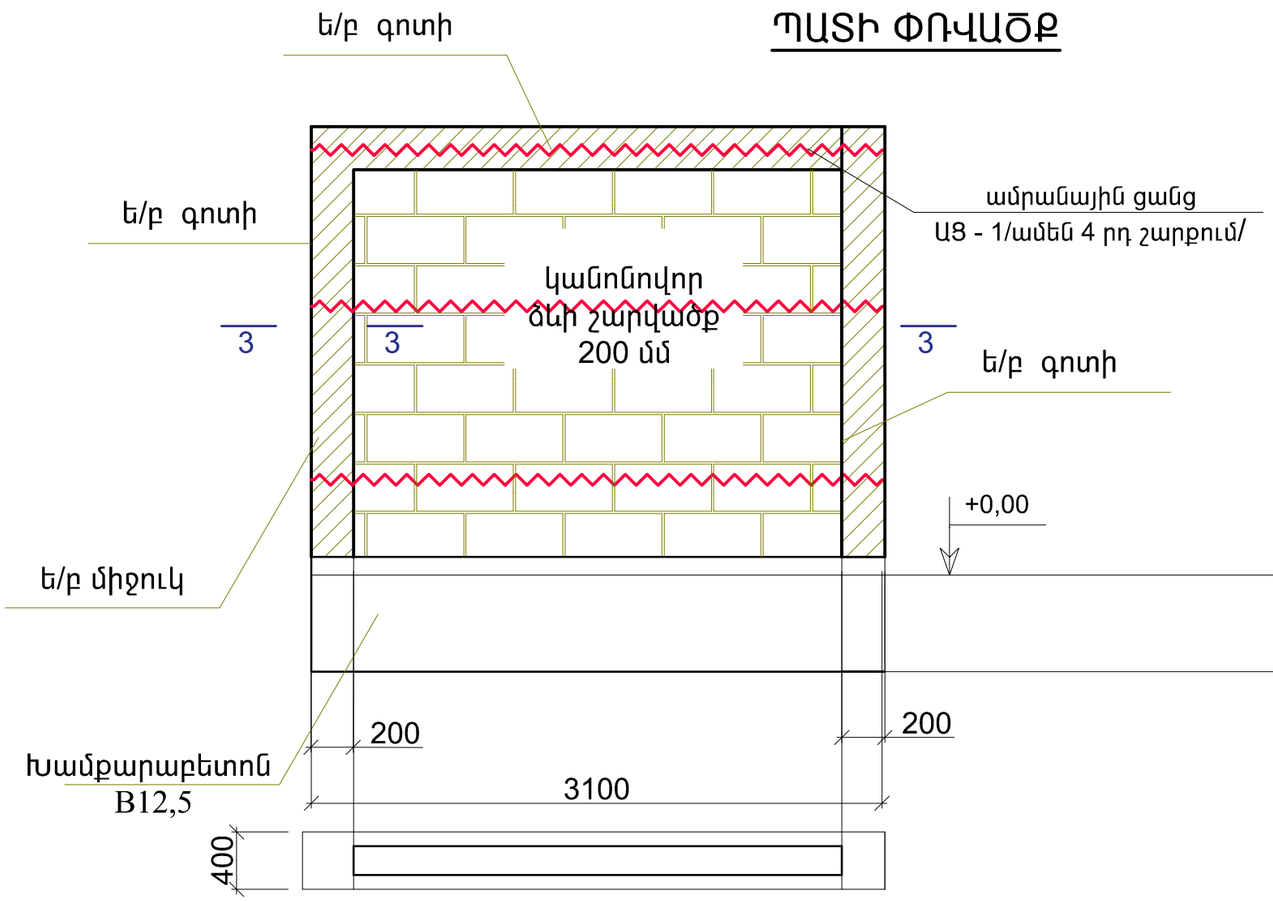

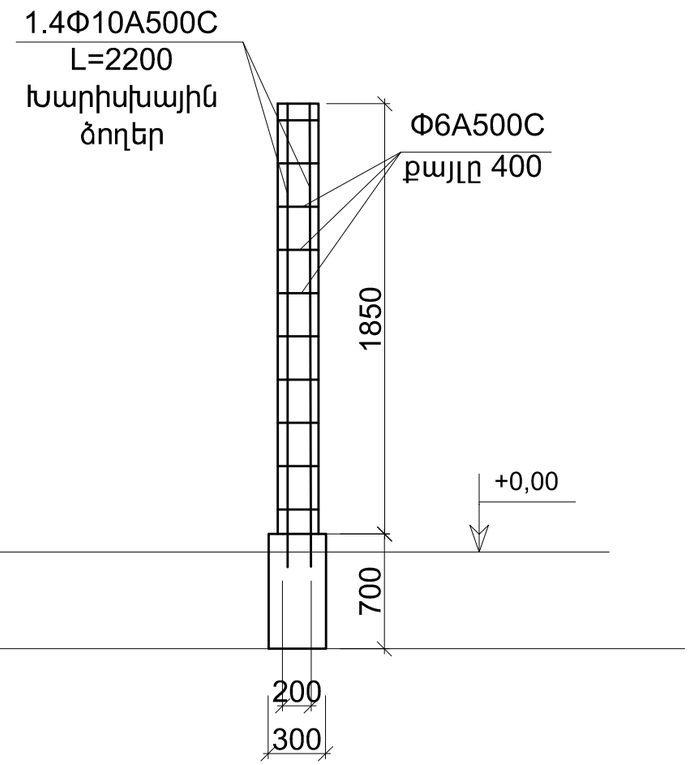

3 - 3
/ ե/բ միջուկ/

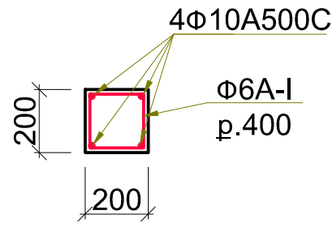

№	էսքիզ
1	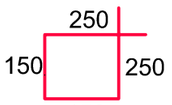

ՆՅՈՒԹԵՐԻ ՑԱԽՍԻ ՄԱՍՆԱԳԻՐԸ 1 ԷԼԵՄԵՆՏԻ ՀԱՄԱՐ

դիրք №	ՆՇԱՆԱԿՈՒՄԸ	ԱՆՎԱՆՈՒՄԸ					ՔԱՆ	ԿՇԻՌԸ 1դիրքի	ԿՇԻՌԸ բոլորի	ՕԱՆՈԹ
1	առանց գծագրի			Φ4 Bp - I	L=	3100	3	0,558	1,767	կգ
2	առանց գծագրի	Ø	10	A500C	L=	2200	8	1,357	11	կգ
	առանց գծագրի	Ø	6	A500C	L=	800	18	0,178	3	կգ
	նյութը բետոն			B 12,5 դասի			1		0,276	$մ^3$
նյութը խամքարաբետոն				B 12,5 դասի			1		0,85	$մ^3$

ՀՀ ԱՐԱՐԱՏԻ ՄԱՐԶԻ ԴՈՒԿԱՍԱՎԱՆ ՀԱՄԱՅՆՔԻ ԴՊՐՈՑԻ ՑԱՆԿԱՊԱՏԻ ԿԱՌՈՒՑՄԱՆ ԵՎ ՏԱՐԱԾՔԻ ԲԱՐԵԿԱՐԳՄԱՆ ԱՇԽԱՏԱՆՔՆԵՐ				Պայմանագիր N ԱՄՊՀ-ԲԸԱՀԱՇՁԲ-17/1		
Ն.Գ.Ի.	Վ.ԵՐԵՎՅԱՆ		ՃԱՐՏԱՐԱՊԵՏԱՇԻՆԱՐԱՐԿԱՆ ՄԱՍ	ՓՈՒԼ	ԹԵՐԹ	ԹԵՐԹԵՐ
ԿԱՋՄԵՑ	Ա.ԳՈՒԼՈՅԱՆ			ԱՆ	9	20
ՍՏՈՒԳԵՑ	Հ.ԱՆԴՐԵԱՍՅԱՆ					
			ՊԱՏԻ ՓՈՎԱԾՔ	«ՍՏ ԱՐՏ» ՍՊԸ		